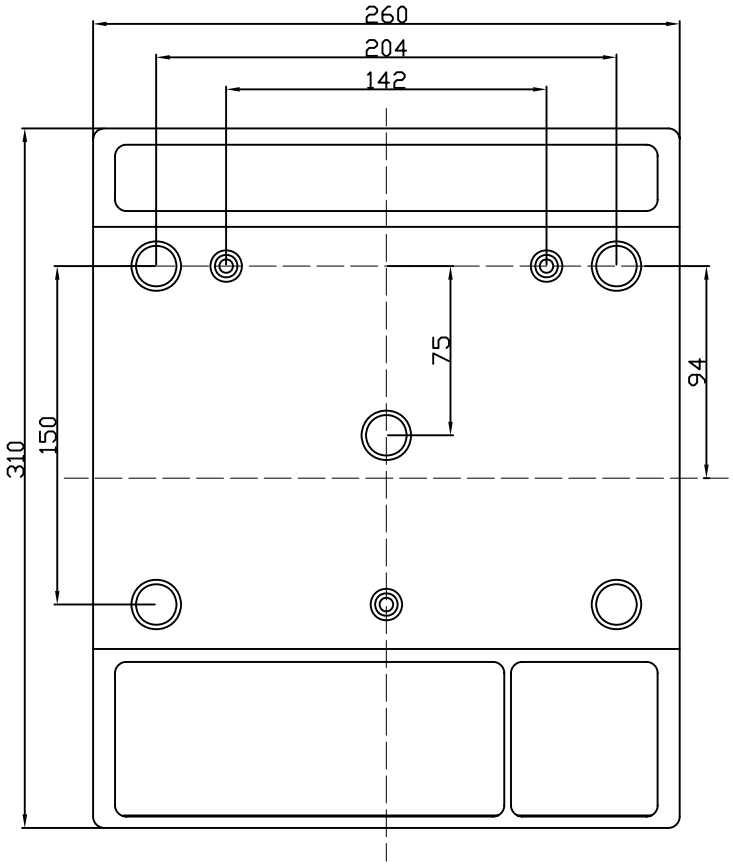

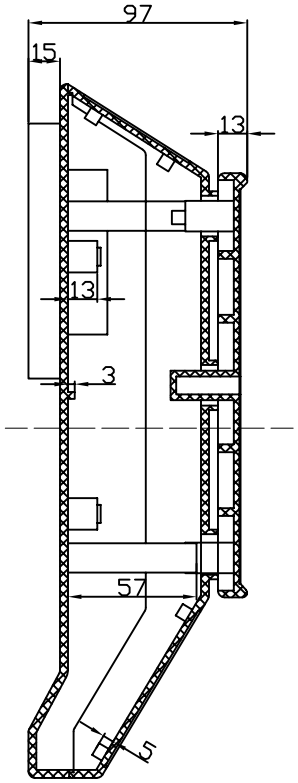

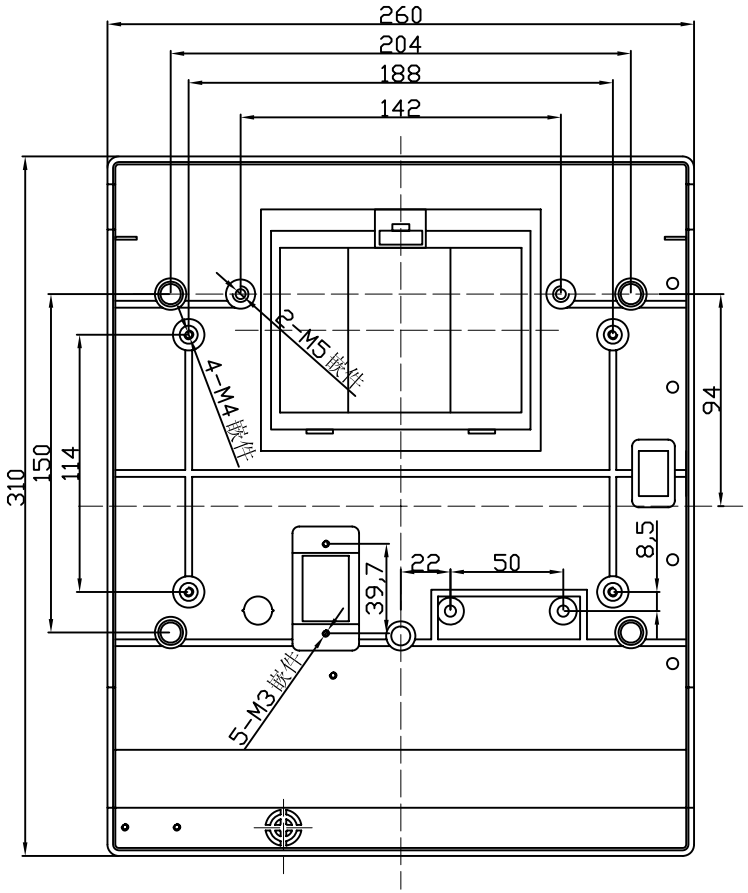

标记	处数	更改文件名	签 字	日期			宁波三和壳体公司
设 计			标准化		图 样 标 记	重 量	比 例
制 图			审 定				非标准壳
审 核			会 签				28-7
工 艺			批 准		共 张	第 张	

借（通）用件登记
旧图总号
底图总号
签 字
日 期
档案员 日期