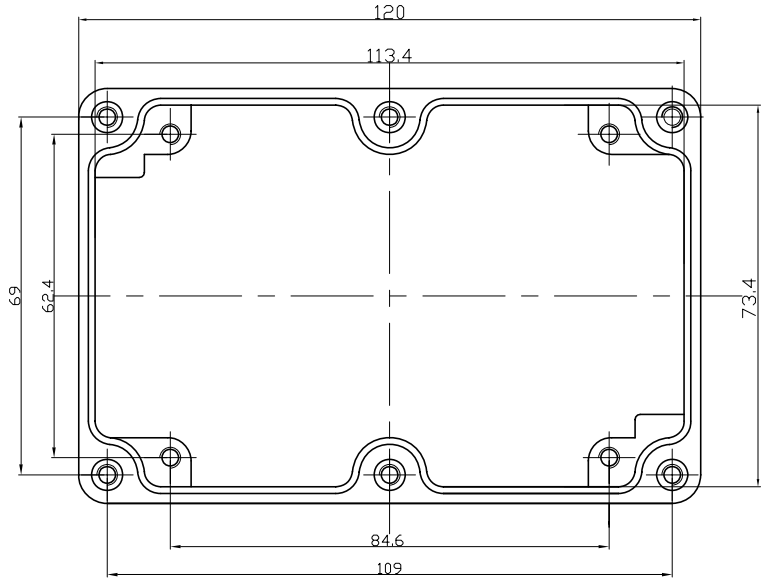

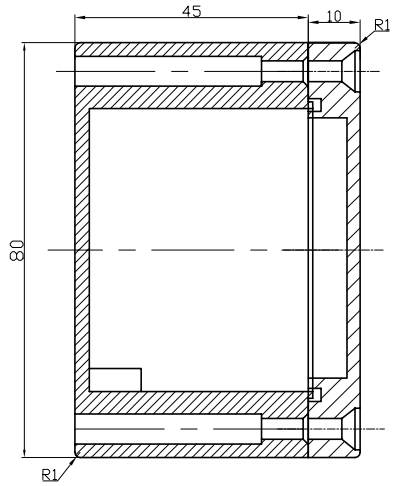

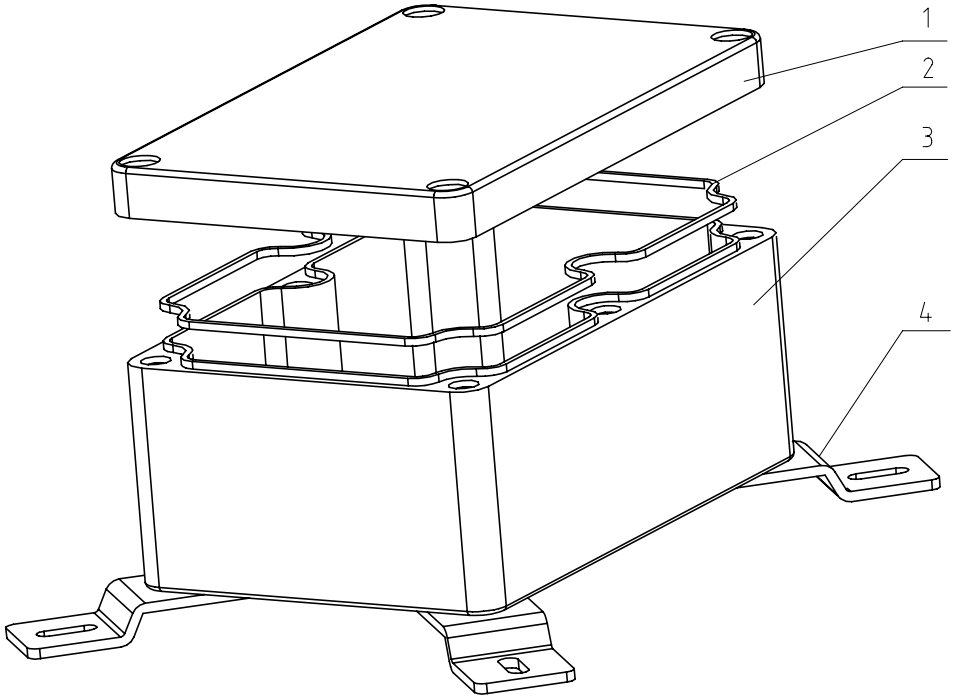

序号	产品编号	产品名称	数量	材料	备注
6					
5					
4	FA2-04	安装板	4	45#钢	镀镍
3	FA2-02	下盖	1	铝	
2	FA2-03	密封垫	1	丁腈胶	
1	FA2-01	上盖	1	铝	

标记	处数	分区	更改文件号	签名	年月日
设计			标准化		
审核					
工艺			批准		

FA2总装

阶段标记	重量	比例
S		1:1

共 张 第 张

慈溪市长河镇三和金属壳体厂