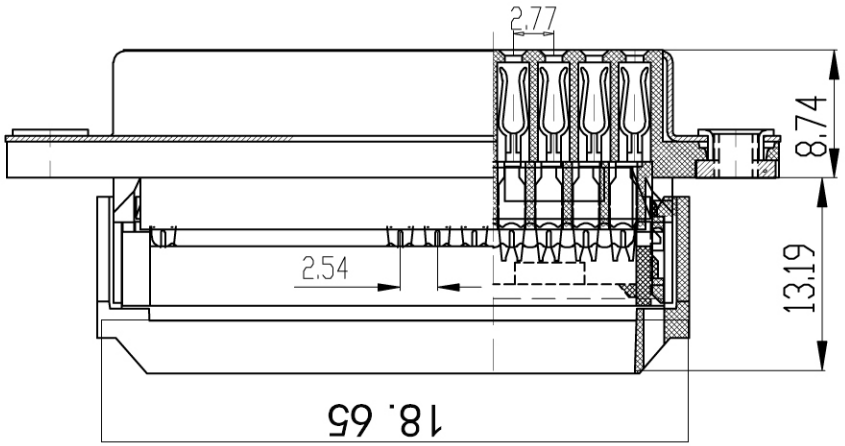

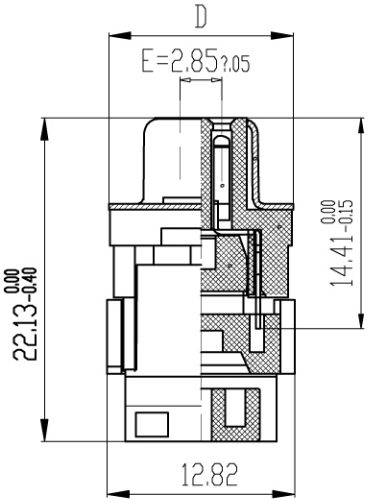

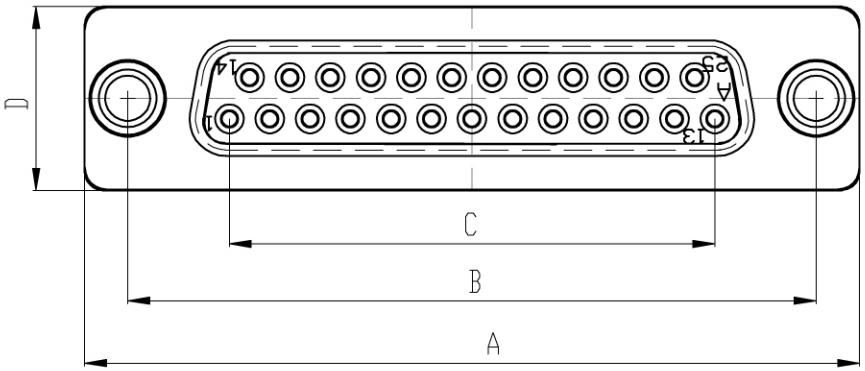

技术特性

接触电阻:≤20MΩ
绝缘电阻:≥1000MΩ
额定电流:5A
温度范围:-55°~120°
触点材质:黄铜,镀镍≥30μ 镀锡≥80μ 镀金≥1μ
绝 缘 座:PBT
耐　　压:1000VAC60s,
无击穿.闪络.飞弧

规格	A	B	C	D	E
9	31.00 $^{+0.10}_{-0.10}$	25.00 $^{+0.05}_{-0.05}$	**11.08** $^{0.00}_{-0.10}$	12.50 $^{+0.10}_{-0.10}$	2.85 $^{+0.05}_{-0.05}$
15	39.3 $^{+0.10}_{-0.10}$	33.25 $^{+0.05}_{-0.05}$	**19.39** $^{0.00}_{-0.10}$		
25	53.10 $^{+0.10}_{-0.10}$	47.06 $^{+0.05}_{-0.05}$	**33.24** $^{+0.10}_{-0.10}$		
37	**69.5** $^{+0.10}_{-0.10}$	63.5 $^{+0.05}_{-0.05}$	49.86 $^{+0.10}_{-0.10}$		

符号	修改前记录	修订者	日 期													
				XX.° ±3°	X.±0.2	核 准 APPD			深圳市奥盛利电子有限公司							
				X.° ±1°	X.X±0.15	审 核 CHECK										
				X.X° ±0.5°	X.XX±0.10	設 计 DESGN			产品名称 PART NAME	DIDC 孔	图纸编号 DOC NO		材 质 MATERIAL	PBT	数 量 QUANTITY		比 例 SCALE	
				X.XX ±0.1°	X.XXX±0.05	绘 图 DRAWN			模具编号 PART NO		投影法 PROJECTION		版 本 REV	A	单 位 UNITS	MM	张 号 SHEET	